修訂	說明	日期	校正	核准

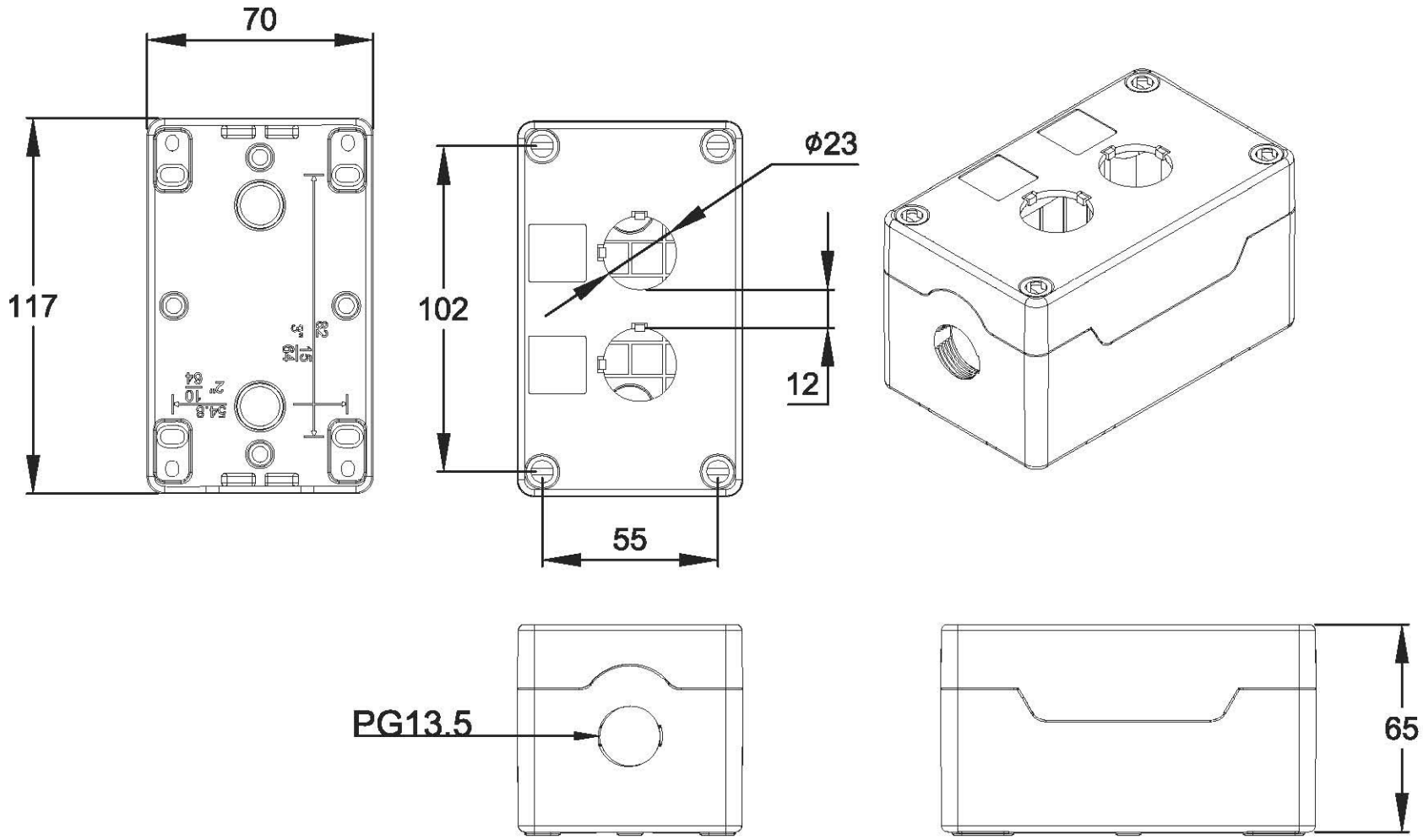

設計:曾峻祺	校正:廖仁佑	核准:江明聰	檔名 ××	日期 03/06/2012	比例 1:2
HIGHLY ELECTRIC CO.,LTD.			圖號 C2	材質	寸法 mm
			說明 2孔開關盒外觀尺寸		