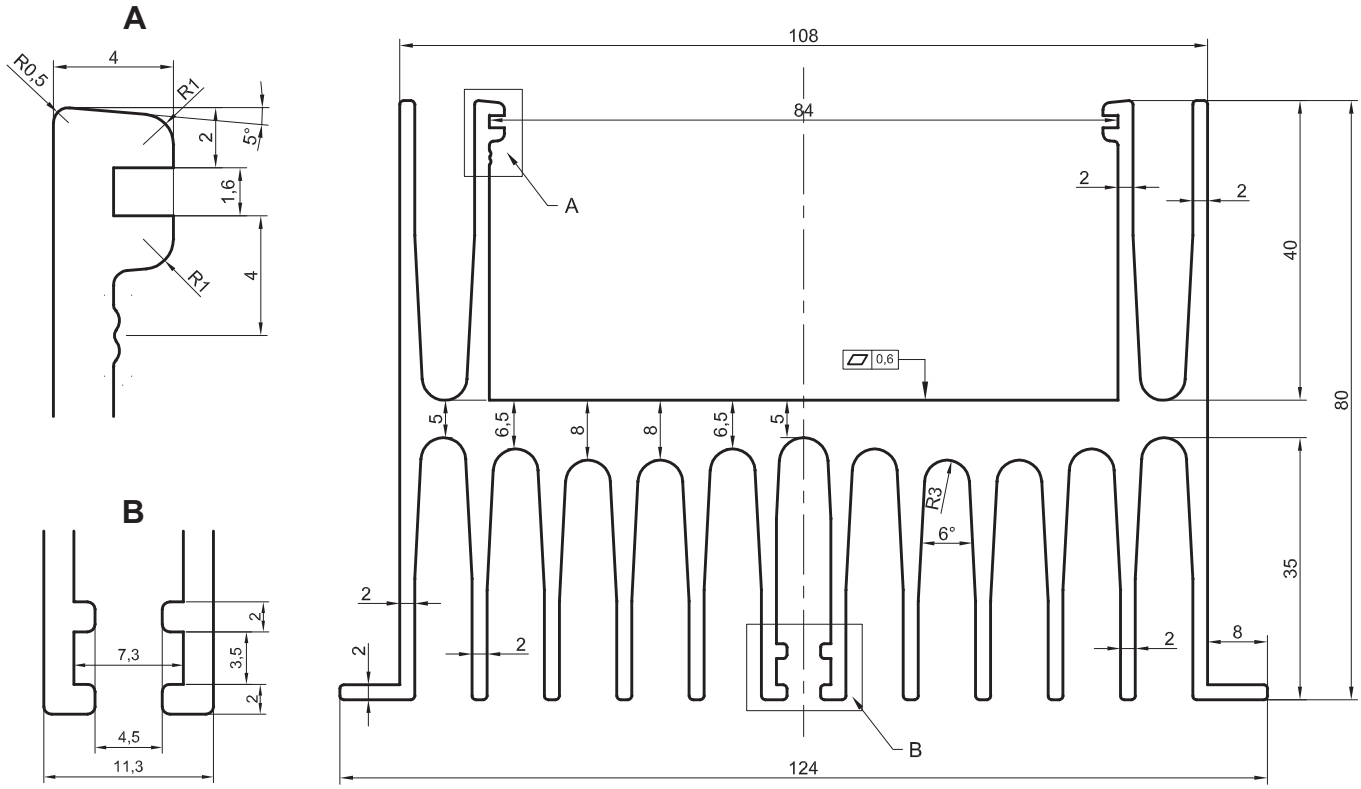
A
R0,5
4
R1
2
5°
1,6
4
R1
B
2
7,3
3,5
2
4,5
11,3
108
84
A
2
2
40
80
0,6
5
6,5
8
8
6,5
5
R3
6°
35
2
2
2
2
8
B
124

P4357