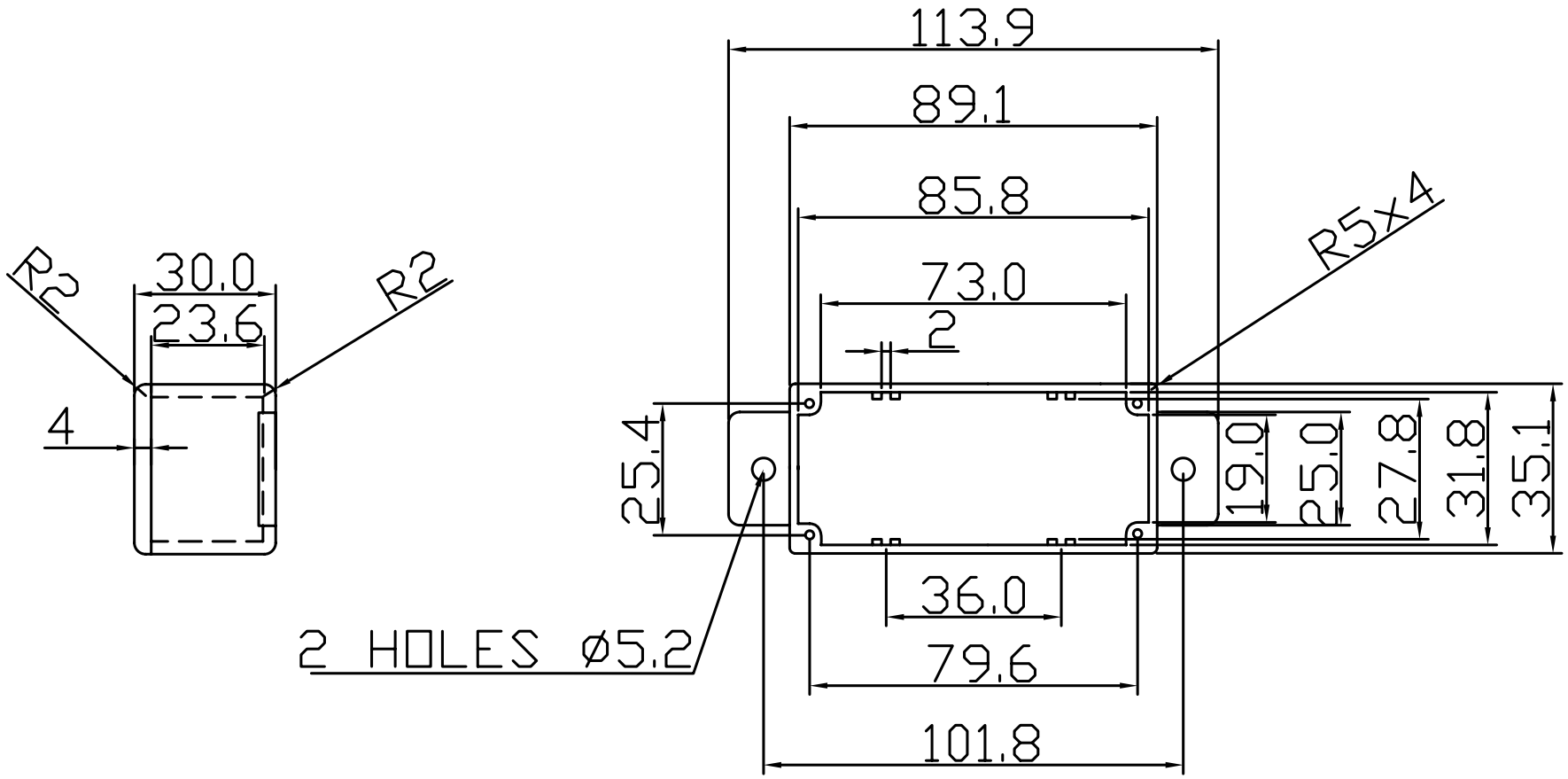


| Gainta Item NO. |
|---|
| B037MF/BS37MF |

| 宣又實業有限公司 GAINTA INDUSTRIES LTD. | 設計 DES'D BY | 繪圖 DRA'D BY | 核圖 CHK'D BY | 比例 SCALE | 日期 DATE | 材質 MATE. | 圖名 TITLE: | 圖號 DWG NO.: | 圖號 REVISID | 說明 DESCRIPTION |
|---|---|---|---|---|---|---|---|---|---|---|
| | | Spencer | | | Aug.23,05 | ALU ADC12 | BXXXMF-4HOLE-4PCB | | | |